COMUNE DI VIGONE

CITTA' METROPOLITANA DI TORINO

LAVORI DI ADEGUAMENTO EDILIZIO PER INTEGRAZIONE CON NUOVI VOLUMI SCUOLA SECONDARIA DI PRIMO GRADO

Codice generale	Codice dell' opera	Lotto	Livello di progettazione	Area di progettazione	Numero elaborato	Tipo documento	Versione
Avig	003	0	DE	E	011	schemi unif	0-18

IL SINDACO :
Claudio RESTAGNO

IL PROGETTISTA:
Dott. Ing. Valter Ripamonti

Studio Tecnico Dott. Ing. Valter Ripamonti - Via Tessore n° 25 - 10064 Pinerolo - (TO)
Tel 0121/77445 - Fax 0121/375733 - E-Mail:segreteria@ripamontistudio.com - tecnico@ripamontistudio.com

PROGETTO DEFINITIVO ESECUTIVO

OGGETTO

IMPIANTI ELETTRICI
SCHEMI UNIFILARI E RELAZIONE DI CALCOLO

VERS.	MODIFICHE	DATA	REDATTORE	SCALA
0	PRIMA CONSEGNA	Aprile 2018	VR	
1				
2				
3				
4				
5				

Progetto INTEGRA

SCHEMI UNIFILARI

Nelle pagine seguenti sono riportati gli schemi unifilari dei quadri elettrici presenti nell'impianto

TITOLO	CLIENTE		REV N.	DATA	DESCRIZIONE	ELAB.	FILE	FOGLIO	SEGUE
	COMUNE DI VIGONE SCUOLA SECONDARIA DI PRIMO GRADO						uni000001	1	2
							TAVOLA N.		

Da Quadro:	Fornitura
Partenza:	QG
Cavo [mm²]:	---
Lunghezza [m]:	---
Tensione [V]:	400
Frequenza [Hz]:	50
Polarita':	Quadripolare
Tipo morsetto:	
Numerazione morsetto:	

Dati barratura: 400/230V - 50Hz - Icc = 4,783 kA - Id: 0,3 A

AL FG 3

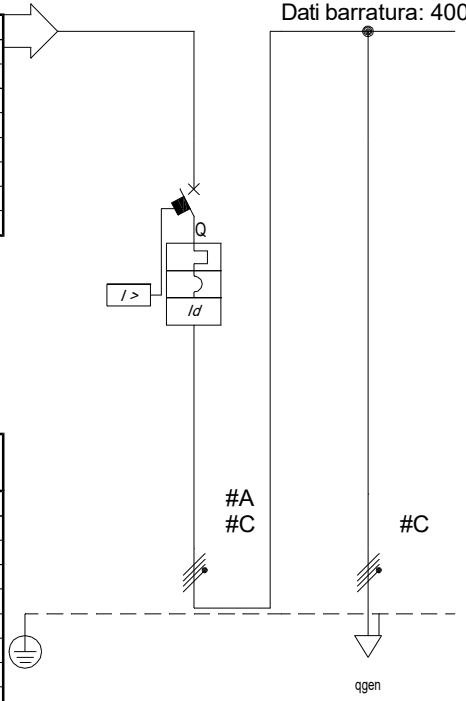

#A = APPARECCHIATURA ESISTENTE
#C = CONDUTTURA ESISTENTE

Prefisso quadro:	avq
Alimentazione:	Quadripolare
Ik Max [kA]:	6
Tensione nominale di impiego [V]:	400
Tensione di isolamento nominale [V]:	
Frequenza [Hz]:	50
Corrente ammissibile 1 s [kA]:	6
Grado di protezione IP:	---
Codice:	

Sigla utenza		QGI							
Descrizione		Interuttore Principale Scuola	linea quadro generale						
POTENZA CONTEMPORANEA	[kW]	0	0						
CORRENTE (Ib)	[A]	0	0						
CosFi		---	---						
COEFF. DI CONTEMPORANEITA'	[%]	100	100						
COEFF. DI UTILIZZO	[%]	100	100						
PROTEZIONE	MARCA	SCHNEIDER	---						
	MODELLO	iC60N+Vigi A	---						
	CURVA	C	---						
	TIPO	MODULARE	---						
	In (max./min./reg.) [A]	---/---/40	---/---/---						
	Im (max./min./reg.) [A]	---/---/400	---/---/---						
	P.d.I. [kA]	6	---						
	I differenziale [A]	0,3 - Cl. A	---						
DISTRIBUZIONE		Quadripolare	Quadripolare						
CONTATTORE TIPO									
RELE' TERMICO									
VOLTMETRO / AMPEROMETRO									
LINEA	Sigla	N07 V-K	N07 V-K						
	Lunghezza [m]	5	1						
	Posa secondo CEI64-8	__3	__3						
	Sezione [mmq]	4(1x10)+(1PE10)	4(1x10)+(1PE10)						
	Portata (Iz) [A]	50	50						

TITOLO	CLIENTE	REV N.	DATA	DESCRIZIONE	ELAB.	FILE	FOGLIO	SEGUE
AVQ Avanquadro	COMUNE DI VIGONE SCUOLA SECONDARIA DI PRIMO GRADO					uni001002	2	3
						TAVOLA N. 001		

Da Quadro:	avq
Partenza:	
Cavo [mm²]:	4(1x10)+(1PE10)
Lunghezza [m]:	1
Tensione [V]:	400
Frequenza [Hz]:	50
Polarita':	Quadripolare
Tipo morsetto:	
Numerazione morsetto:	

Dati barratura: 400/230V - 50Hz - Icc = 4,291 kA - Id: 0,3 A

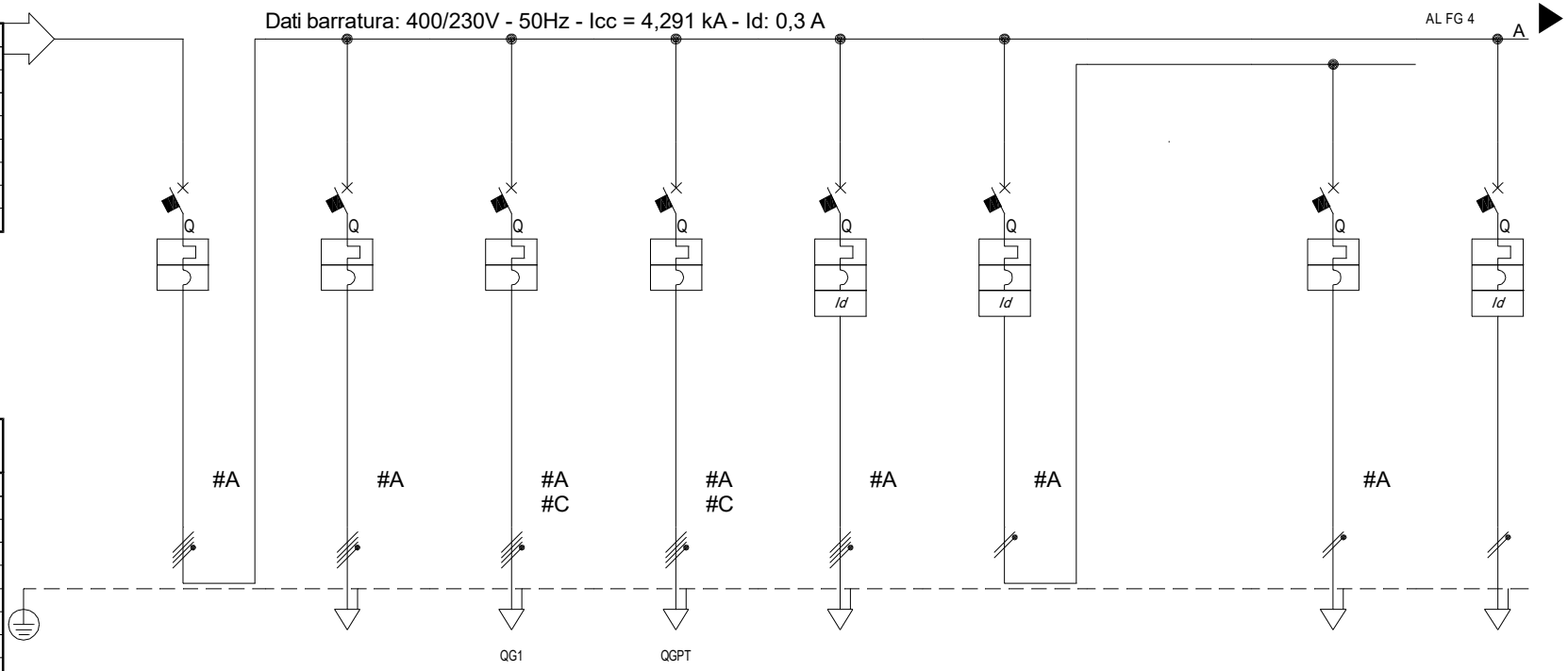

#A = APPARECCHIATURA ESISTENTE
#C = CONDUTTURA ESISTENTE

Prefisso quadro:	qgen
Alimentazione:	Quadripolare
Ik Max [kA]:	4,627
Tensione nominale di impiego [V]:	400
Tensione di isolamento nominale [V]:	
Frequenza [Hz]:	50
Corrente ammissibile 1 s [kA]:	6
Grado di protezione IP:	---
Codice:	

Sigla utenza		Q1	Q1.1	Q1.2	Q1.3	Q1.4	Q1.5		Q1.7	Q1.8
Descrizione		Interuttore generale	Interruttore Piano Terra Zona A.B.	Interruttore Piano Primo	Interruttore Piano Terra Zona C.	F.M. piano terra C.	Luce piano terra C.	Linea luce piano terra C.	Luce Emergenza	Centrale termica
POTENZA CONTEMPORANEA	[kW]	0	0	0	0	0	0		0	0
CORRENTE (Ib)	[A]	0	0	0	0	0	0		0	0
CosFi		---	---	---	---	---	---		---	---
COEFF. DI CONTEMPORANEITA'	[%]	100	100	100	100	100	100		100	100
COEFF. DI UTILIZZO	[%]	100	100	100	100	100	100		100	100
PROTEZIONE	MARCA	HAGER	HAGER	HAGER	HAGER	HAGER	HAGER		HAGER	SCHNEIDER
	MODELLO	MCA440	MYN425	MYN425	MYN425	MYN416+BD426N	MYN210+BD226N		MY 210A	DomC42 AC
	CURVA	C	C	C	C	C	C		C	C
	TIPO	MODULARE	MODULARE	MODULARE	MODULARE	MODULARE	MODULARE		MODULARE	MODULARE
	In (max./min./reg.) [A]	---/---/40	---/---/25	---/---/25	---/---/25	---/---/16	---/---/10		---/---/10	---/---/10
	Im (max./min./reg.) [A]	---/---/400	---/---/250	---/---/250	---/---/250	---/---/160	---/---/100		---/---/100	---/---/100
	P.d.I. [kA]	6	4,5	4,5	4,5	4,5	4,5		4,5	4,5
	I differenziale [A]	---	---	---	---	0,03 - Cl. AC	0,03 - Cl. AC		---	0,03 - Cl. AC
DISTRIBUZIONE		Quadripolare	Quadripolare	Quadripolare	Quadripolare	Quadripolare	Monofase L1+N		Monofase L1+N	Monofase L3+N
CONTATTORE TIPO										
RELE' TERMICO										
VOLTMETRO / AMPEROMETRO										
LINEA	Sigla	N07 V-K/FG7R PE	---	N07 V-K	N07 V-K	---	---		---	---
	Lunghezza [m]	1	---	50	45	---	---		---	---
	Posa secondo CEI64-8	__3	---	__3	__3	---	---		---	---
	Sezione [mmq]	4(1x10)+(1PE10)	---	4(1x4)+(1PE4)	4(1x4)+(1PE4)	---	---		---	---
	Portata (Iz) [A]	50	---	28	28	---	---		---	---

TITOLO
QGEN
Quadro generale

CLIENTE
COMUNE DI VIGONE
SCUOLA SECONDARIA
DI PRIMO GRADO

REV N.	DATA	DESCRIZIONE	ELAB.

FILE uni002003 | FOGLIO 3 | SEGUE 4
TAVOLA N. 002

Da Quadro:	qgen
Partenza:	Q1.2
Cavo [mm²]:	4(1x4)+(1PE4)
Lunghezza [m]:	50
Tensione [V]:	400
Frequenza [Hz]:	50
Polarita':	Quadripolare
Tipo morsetto:	
Numerazione morsetto:	

Dati barratura: 400/230V - 50Hz - Icc = 0,749 kA - Id: 0,3 A

AL FG 5

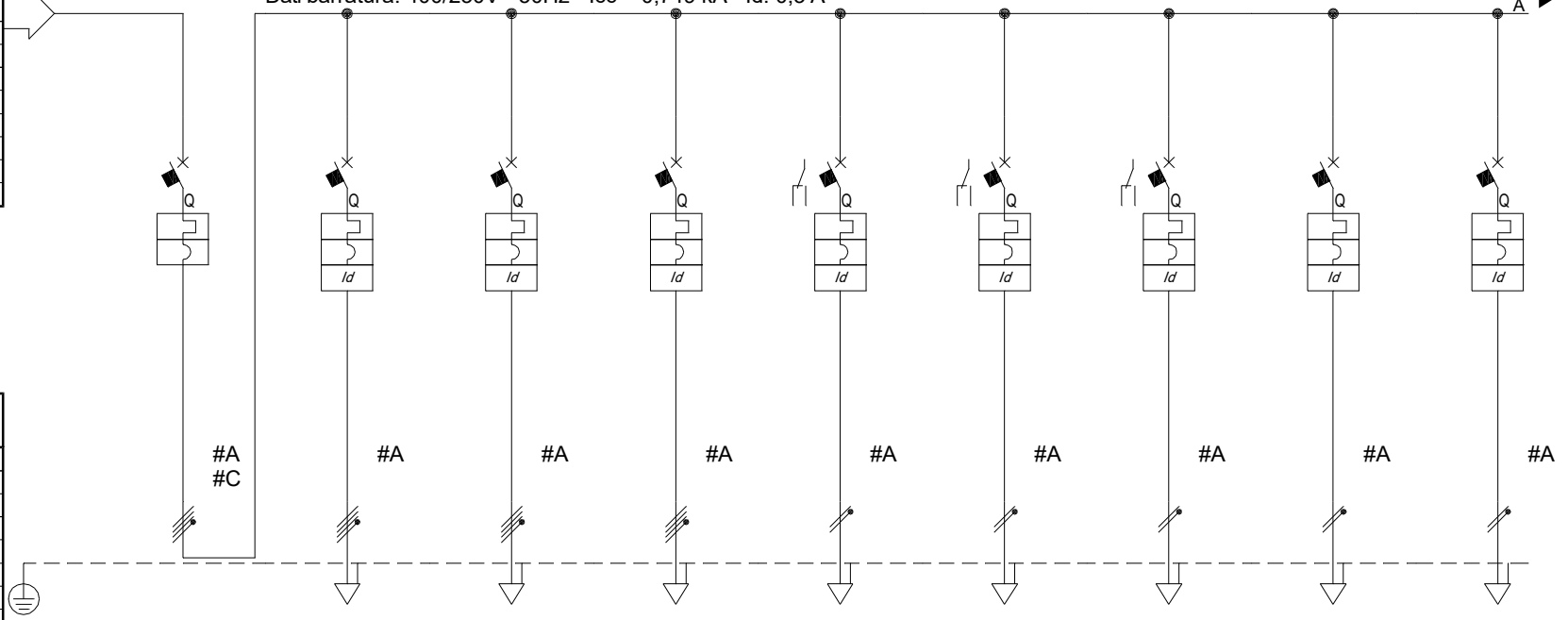

#A = APPARECCHIATURA ESISTENTE
#C = CONDUTTURA ESISTENTE

Prefisso quadro:	QG1
Alimentazione:	Quadripolare
Ik Max [kA]:	0,77
Tensione nominale di impiego [V]:	400
Tensione di isolamento nominale [V]:	
Frequenza [Hz]:	50
Corrente ammissibile 1 s [kA]:	4,5
Grado di protezione IP:	---
Codice:	

Sigla utenza		Q3	Q3.1	Q3.2	Q3.3	Q3.4	Q3.5	Q3.6	Q3.7	Q3.7
Descrizione		INTERRUTTORE GENERALE	INTERRUTTORE F.M. ZONA A	INTERRUTTORE F.M. ZONA B	INTERRUTTORE FM ZONA C	INTERRUTTORE LUCE A.	INTERRUTTORE LUCE B.	INTERRUTTORE LUCE C.	INTERR. LUCE EMERGENZA	INTERR. FM SEGRETERIA
POTENZA CONTEMPORANEA	[kW]	0	0	0	0	0	0	0	0	0
CORRENTE (Ib)	[A]	0	0	0	0	0	0	0	0	0
CosFi		---	---	---	---	---	---	---	---	---
COEFF. DI CONTEMPORANEITA'	[%]	100	100	100	100	100	100	100	100	100
COEFF. DI UTILIZZO	[%]	100	100	100	100	100	100	100	100	100
PROTEZIONE	MARCA	HAGER	HAGER	HAGER	HAGER	HAGER	HAGER	HAGER	HAGER	HAGER
	MODELLO	MYN425	MCA416+BD426N	MYN416+BD425N	MCA416+BD426N	MCA210+BD226N	MCA210+BD226N	MCA210+BD226N	MCA210+BD226N	MYN216+BD226N
	CURVA	C	C	C	C	C	C	C	C	C
	TIPO	MODULARE	MODULARE	MODULARE	MODULARE	MODULARE	MODULARE	MODULARE	MODULARE	MODULARE
	In (max./min./reg.) [A]	---/---/25	---/---/16	---/---/16	---/---/16	---/---/10	---/---/10	---/---/10	---/---/10	---/---/16
	Im (max./min./reg.) [A]	---/---/250	---/---/160	---/---/160	---/---/160	---/---/100	---/---/100	---/---/100	---/---/100	---/---/160
	P.d.I. [kA]	4,5	6	4,5	6	6	6	6	6	4,5
	I differenziale [A]	---	0,03 - Cl. AC	0,03 - Cl. A	0,03 - Cl. AC	0,03 - Cl. AC	0,03 - Cl. AC	0,03 - Cl. AC	0,03 - Cl. AC	0,03 - Cl. AC
DISTRIBUZIONE		Quadripolare	Quadripolare	Quadripolare	Quadripolare	Monofase L1+N	Monofase L2+N	Monofase L3+N	Monofase L1+N	Monofase L2+N
CONTATTORE TIPO										
RELE' TERMICO										
VOLTMETRO / AMPEROMETRO										
LINEA	Sigla	N07 V-K/FG7R PE	---	---	---	---	---	---	---	---
	Lunghezza [m]	1	---	---	---	---	---	---	---	---
	Posa secondo CEI64-8	__1	---	---	---	---	---	---	---	---
	Sezione [mmq]	4(1x6)+(1PE6)	---	---	---	---	---	---	---	---
	Portata (Iz) [A]	31	---	---	---	---	---	---	---	---

TITOLO

Quadro Generale Piano 1

CLIENTE

COMUNE DI VIGONE
SCUOLA SECONDARIA
DI PRIMO GRADO

REV N.	DATA	DESCRIZIONE	ELAB.

FILE uni003004

FOGLIO 4 | SEGUE 5

TAVOLA N.

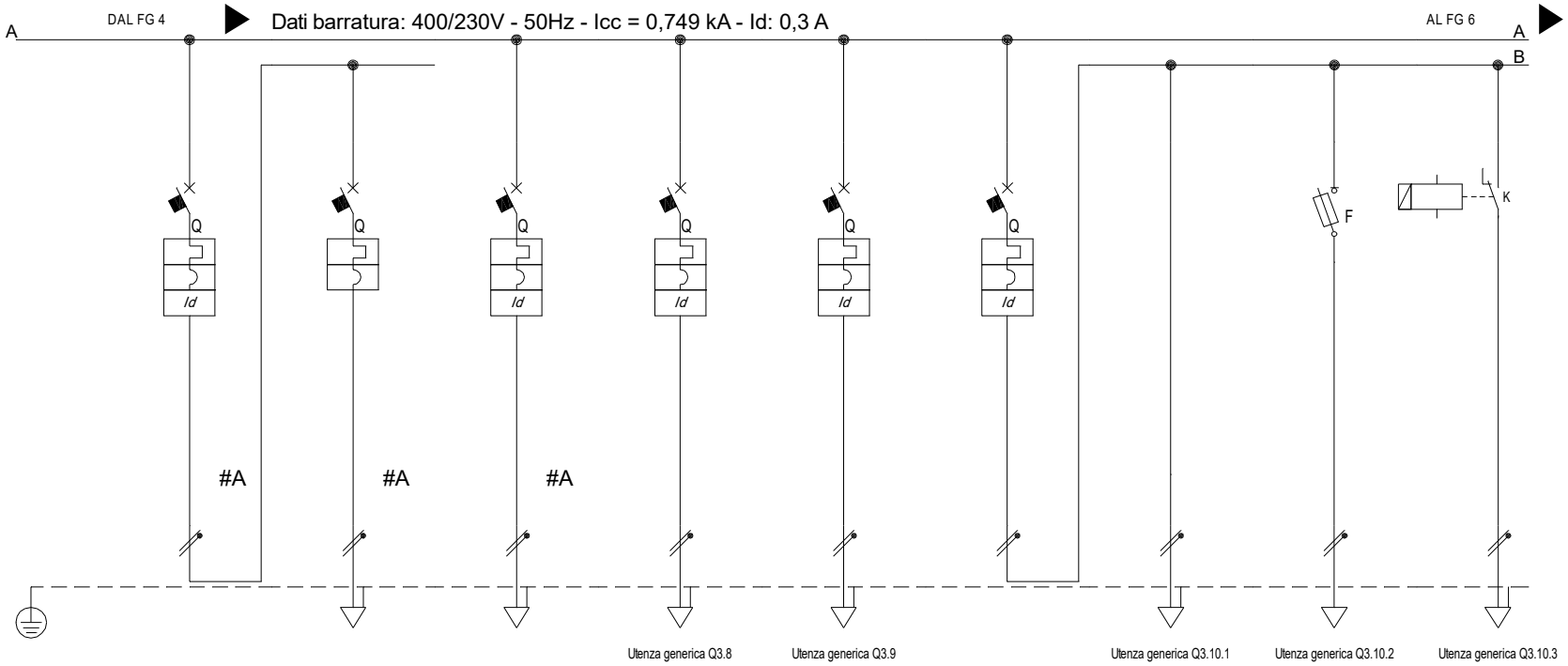

Sigla utenza		Q3.7		Q3.7	Q3.8	Q3.9	Q3.10	Q3.10.1	Q3.10.2	Q3.10.3
Descrizione		FRIGO BEVANDE	FRIGO	INTERR. FM ATRIO MENSA	FM CORRIDOIO AMPLI.	FM AULE AMPLI.	LUCE AMPLI.	LUCI	EMERGENZA	CORRIDOIO ACCENSIONE A
POTENZA CONTEMPORANEA	[kW]	0	0	0	0	0	0	0	0	0
CORRENTE (Ib)	[A]	0	0	0	0	0	0	0	0	0
CosFi		---	---	---	---	---	---	---	---	---
COEFF. DI CONTEMPORANEITA'	[%]	100	100	100	100	100	100	100	100	100
COEFF. DI UTILIZZO	[%]	100	100	100	100	100	100	100	100	100
PROTEZIONE	MARCA	SCHNEIDER	SCHNEIDER	HAGER	HAGER	HAGER	HAGER	---	HAGER	---
	MODELLO	DomC45 AC	DomA 45	MYN216+BD226N	MYN216+BD226N	MYN216+BD226N	MYN210+BD226N	---	LS 412-gL 6A 8,5 x 31,5	---
	CURVA	C	C	C	C	C	C	---	gL	---
	TIPO	MODULARE	MODULARE	MODULARE	MODULARE	MODULARE	MODULARE	---	MODULARE	---
	In (max./min./reg.) [A]	---/---/16	---/---/6	---/---/16	---/---/16	---/---/16	---/---/10	---/---/---	---/---/6	---/---/---
	Im (max./min./reg.) [A]	---/---/160	---/---/60	---/---/160	---/---/160	---/---/160	---/---/100	---/---/---	---/---/13	---/---/---
	P.d.I. [kA]	4,5	4,5	4,5	4,5	4,5	4,5	---	50	---
	I differenziale [A]	0,03 - Cl. AC	---	0,03 - Cl. AC	0,03 - Cl. AC	0,03 - Cl. AC	0,03 - Cl. AC	---	---	---
DISTRIBUZIONE		Monofase L3+N	Monofase L3+N	Monofase L1+N	Monofase L2+N	Monofase L3+N	Monofase L1+N	Monofase L1+N	Monofase L1+N	Monofase L1+N
CONTATTORE TIPO										
RELE' TERMICO										
VOLTMETRO / AMPEROMETRO										
LINEA	Sigla	---	---	---	FG16OM16	FG16OM16	---	FG16OM16	FG16OM16	FG16OM16
	Lunghezza [m]	---	0	---	40	40	---	40	50	40
	Posa secondo CEI64-8	---	13_	---	13_	13_	---	13_	13_	13_
	Sezione [mmq]	---	---	---	1(3G1,5)	1(3G1,5)	---	1(3G1,5)	1(2x1,5)	1(3G1,5)
	Portata (Iz) [A]	---	---	---	20	20	---	20	21	20

TITOLO

Quadro Generale Piano 1

CLIENTE

COMUNE DI VIGONE
SCUOLA SECONDARIA
DI PRIMO GRADO

REV N.	DATA	DESCRIZIONE	ELAB.

FILE uni003005

FOGLIO 5 | SEGUE 6

TAVOLA N.

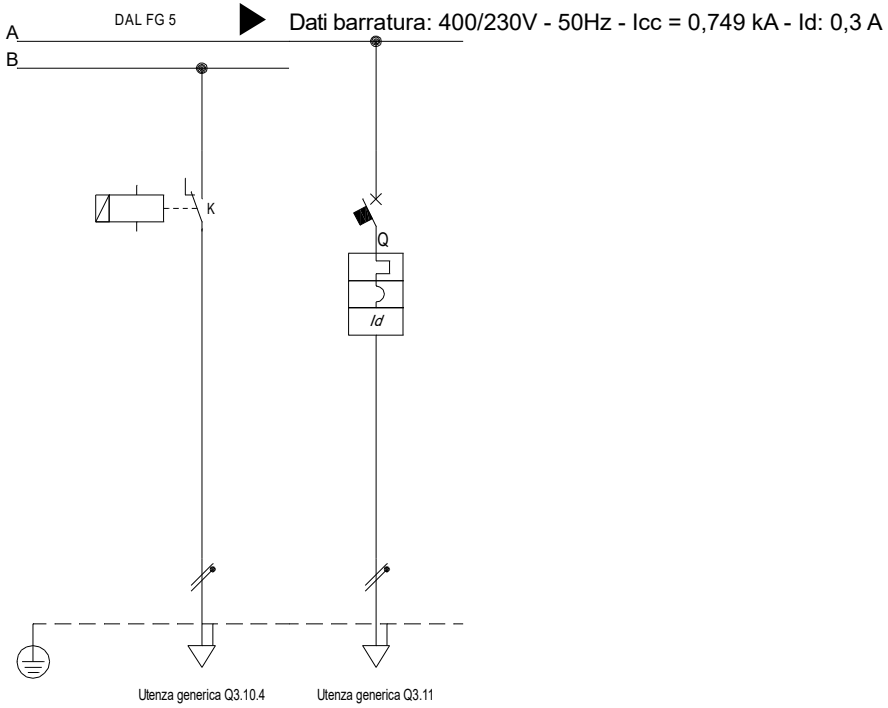

Sigla utenza		Q3.10.4	Q3.11							
Descrizione		CORRIDOIO ACCENSIONE B	AUSILIARI							
POTENZA CONTEMPORANEA	[kW]	0	0							
CORRENTE (Ib)	[A]	0	0							
CosFi		---	---							
COEFF. DI CONTEMPORANEITA'	[%]	100	100							
COEFF. DI UTILIZZO	[%]	100	100							
PROTEZIONE	MARCA	---	HAGER							
	MODELLO	---	MYN206+BD226N							
	CURVA	---	C							
	TIPO	---	MODULARE							
	In (max./min./reg.) [A]	---/---/---	---/---/6							
	Im (max./min./reg.) [A]	---/---/---	---/---/60							
	P.d.I. [kA]	---	4,5							
	I differenziale [A]	---	0,03 - Cl. AC							
DISTRIBUZIONE		Monofase L1+N	Monofase L2+N							
CONTATTORE TIPO										
RELE' TERMICO										
VOLTMETRO / AMPEROMETRO										
LINEA	Sigla	FG16OM16	FS17							
	Lunghezza [m]	40	1							
	Posa secondo CEI64-8	13_	__3							
	Sezione [mmq]	1(3G1,5)	2(1x1,5)+(1PE1,5)							
	Portata (Iz) [A]	20	18							

TITOLO
Quadro Generale Piano 1

CLIENTE
COMUNE DI VIGONE
SCUOLA SECONDARIA
DI PRIMO GRADO

REV N.	DATA	DESCRIZIONE	ELAB.

FILE uni003006
FOGLIO 6 | SEGUE 7
TAVOLA N.

Da Quadro:	qgen
Partenza:	Q1.3
Cavo [mm²]:	4(1x4)+(1PE4)
Lunghezza [m]:	45
Tensione [V]:	400
Frequenza [Hz]:	50
Polarita':	Quadripolare
Tipo morsetto:	
Numerazione morsetto:	

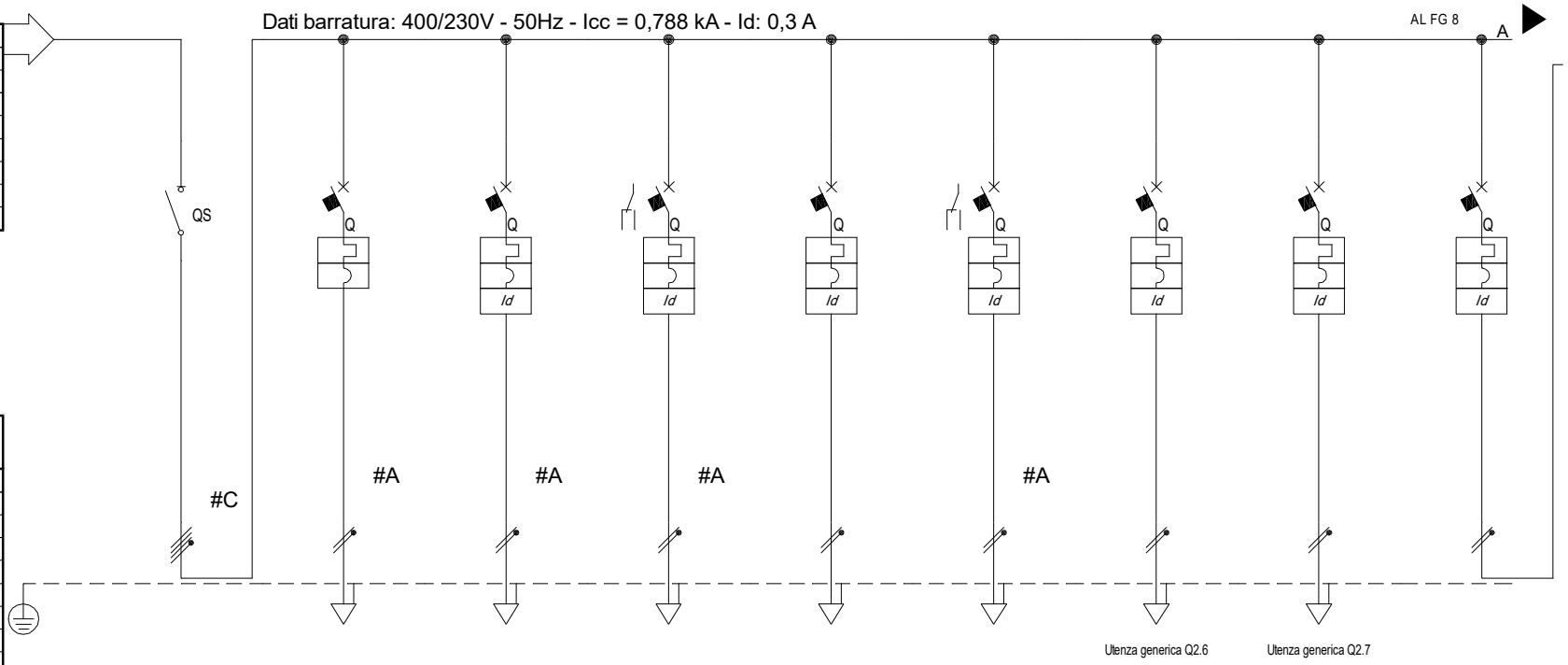

#A = APPARECCHIATURA ESISTENTE
#C = CONDUTTURA ESISTENTE

Prefisso quadro:	QGPT
Alimentazione:	Quadripolare
Ik Max [kA]:	0,839
Tensione nominale di impiego [V]:	400
Tensione di isolamento nominale [V]:	
Frequenza [Hz]:	50
Corrente ammissibile 1 s [kA]:	4,5
Grado di protezione IP:	---
Codice:	

Sigla utenza		Q2	Q2.1	Q2.2	Q2.3	Q2.4	Q2.5	Q2.6	Q2.7	Q2.8
Descrizione		INTERRUTTORE GENERALE PIANO TERRA	INTERRUTTORE C.T.	INTERRUTTORE EMERGENZA	LUCE SEGRETERIA	SCALDINI	LUCE ATRIO MENSA	FM CORRIDOIO AMPLI.	FM AULE AMPLI.	LUCE AMPLI.
POTENZA CONTEMPORANEA	[kW]	0	0	0	0	0	0	0	0	0
CORRENTE (Ib)	[A]	0	0	0	0	0	0	0	0	0
CosFi		---	---	---	---	---	---	---	---	---
COEFF. DI CONTEMPORANEITA'	[%]	100	100	100	100	100	100	100	100	100
COEFF. DI UTILIZZO	[%]	100	100	100	100	100	100	100	100	100
PROTEZIONE	MARCA	HAGER	HAGER	HAGER	HAGER	HAGER	HAGER	HAGER	HAGER	HAGER
	MODELLO	SBN425	MCA525	MYN210+BD226N	MYN210+BD226N	AD 020H	MYN210+BD226N	MYN216+BD226N	MYN216+BD226N	MYN210+BD226N
	CURVA		C	C	C	C	C	C	C	C
	TIPO	MODULARE	MODULARE	MODULARE	MODULARE	MODULARE	MODULARE	MODULARE	MODULARE	MODULARE
	In (max./min./reg.) [A]	---/---/---	---/---/25	---/---/10	---/---/10	---/---/10	---/---/10	---/---/16	---/---/16	---/---/10
	Im (max./min./reg.) [A]	---/---/---	---/---/250	---/---/100	---/---/100	---/---/100	---/---/100	---/---/160	---/---/160	---/---/100
	P.d.I. [kA]	0	6	4,5	4,5	4,5	6	4,5	4,5	4,5
	I differenziale [A]	---	---	0,03 - Cl. AC	0,03 - Cl. AC	0,03 - Cl. AC	0,03 - Cl. AC	0,03 - Cl. AC	0,03 - Cl. AC	0,03 - Cl. AC
DISTRIBUZIONE		Quadripolare	Monofase L1+N	Monofase L2+N	Monofase L3+N	Monofase L1+N	Monofase L2+N	Monofase L3+N	Monofase L1+N	Monofase L2+N
CONTATTORE TIPO										
RELE' TERMICO										
VOLTMETRO / AMPEROMETRO										
LINEA	Sigla	N07 V-K	---	---	---	---	---	FG16OM16	FG16OM16	---
	Lunghezza [m]	5	---	---	---	---	---	50	50	---
	Posa secondo CEI64-8	__3	---	---	---	---	---	13_	13_	---
	Sezione [mmq]	4(1x6)+(1PE6)	---	---	---	---	---	1(3G2,5)	1(3G1,5)	---
	Portata (Iz) [A]	29	---	---	---	---	---	28	20	---

TITOLO
Quadro Generale Piano Terra

CLIENTE
COMUNE DI VIGONE
SCUOLA SECONDARIA
DI PRIMO GRADO

REV N.	DATA	DESCRIZIONE	ELAB.

FILE uni004007
FOGLIO 7 | SEGUE 8
TAVOLA N.

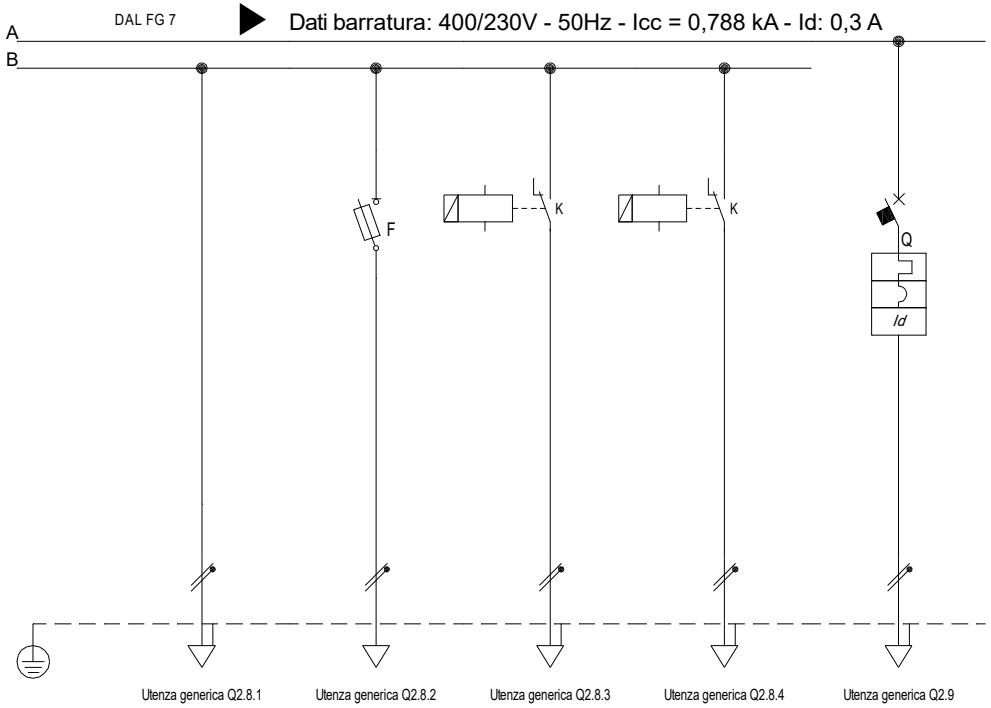

Sigla utenza		Q2.8.1	Q2.8.2	Q2.8.3	Q2.8.4	Q2.9				
Descrizione		LUCI	EMERGENZA	CORRIDOIO ACCENSIONE A	CORRIDOIO ACCENSIONE B	AUSILIARI				
POTENZA CONTEMPORANEA	[kW]	0	0	0	0	0				
CORRENTE (Ib)	[A]	0	0	0	0	0				
CosFi		---	---	---	---	---				
COEFF. DI CONTEMPORANEITA'	[%]	100	100	100	100	100				
COEFF. DI UTILIZZO	[%]	100	100	100	100	100				
PROTEZIONE	MARCA	---	HAGER	---	---	HAGER				
	MODELLO	---	LS 412-gL 6A 8,5 x 31,5	---	---	ADA810H				
	CURVA	---	gL	---	---	C				
	TIPO	---	MODULARE	---	---	MODULARE				
	In (max./min./reg.) [A]	---/---/---	---/---/6	---/---/---	---/---/---	---/---/10				
	Im (max./min./reg.) [A]	---/---/---	---/---/13	---/---/---	---/---/---	---/---/100				
	P.d.I. [kA]	---	50	---	---	6				
	I differenziale [A]	---	---	---	---	0,03 - Cl. A				
DISTRIBUZIONE		Monofase L2+N	Monofase L2+N	Monofase L2+N	Monofase L2+N	Monofase L3+N				
CONTATTORE TIPO										
RELE' TERMICO										
VOLTMETRO / AMPEROMETRO										
LINEA	Sigla	FG16OM16	FG16OR16	FG16OM16	FG16OR16	FS17				
	Lunghezza [m]	50	30	30	5	1				
	Posa secondo CEI64-8	13_	13_	13_	13_	__3				
	Sezione [mmq]	1(3G1,5)	1(2x1,5)	1(3G1,5)	1(3G1,5)	2(1x1,5)+(1PE1,5)				
	Portata (Iz) [A]	20	20	20	20	18				

TITOLO	CLIENTE	REV N.	DATA	DESCRIZIONE	ELAB.	FILE	FOGLIO	SEGUE
Quadro Generale Piano Terra	COMUNE DI VIGONE SCUOLA SECONDARIA DI PRIMO GRADO					uni004008	8	-
						TAVOLA N.		

Progetto INTEGRA

VERIFICA DEL COORDINAMENTO CONDUTTURE - PROTEZIONI

Nelle tabelle riportate nei fogli seguenti sono riassunti i dati riguardanti le verifiche del coordinamento condutture - dispositivi di protezione, secondo quanto indicato di seguito:

(1) DESCRIZIONE
della parte di impianto alimentata

(2) DATI DELLA CONDUTTURA

formazione
Lunghezza e lunghezza massima protetta
Caduta di tensione % con la corrente di carico Ib e con la corrente nominale del dispositivo di protezione a monte

(3) DATI DELL'APPARECCHIATURA DI PROTEZIONE

Marca
Modello
Polarita'

(4) Corrente nominale su fase e neutro
Corrente differenziale nominale (dove applicabile)

(5) PROTEZIONE CONTRO I CONTATTI INDIRETTI

Corrente di intervento del dispositivo
Corrente di guasto a terra

PROTEZIONE CONTRO IL CORTOCIRCUITO

(6) Potere di interruzione del dispositivo di protezione (dove applicabile)
Corrente di cortocircuito massima nel punto di installazione

$I^2t <= K^2 S^2$ (Rif. CEI 64.8/4 Art. 434.3)

(7) Conduttore di fase

(8) Conduttore di neutro

(9) Conduttore di protezione (PE)

PROTEZIONE CONTRO IL SOVRACCARICO

(10) Ib <= In <= Iz (Rif. CEI 64.8 Art. 433.2)

Conduttore di fase
Conduttore di neutro

(11) If <= 1.45 Iz (Rif. CEI 64.8 Art. 433.2)

Conduttore di fase
Conduttore di neutro

(12) TEST RIASSUNTIVO

Protezione contro i cortocircuiti
Protezione contro i sovraccarichi
Massima caduta di tensione nell'impianto
Massima lunghezza delle linee di alimentazione

☑ Esito positivo ⊘ Esito negativo

TITOLO	CLIENTE		REV N.	DATA	DESCRIZIONE	ELAB.	FILE ver000001	FOGLIO 1	SEGUE 2
	COMUNE DI VIGONE SCUOLA SECONDARIA DI PRIMO GRADO						TAVOLA N.		

Progetto INTEGRA

VERIFICA DEL COORDINAMENTO CONDUTTURE - PROTEZIONI

235.2	Valore relativo ad una condizione di verifica con esito positivo
~~235.2~~	Valore relativo ad una condizione di verifica con esito negativo
	Valore non presente (dato incompleto)
- - -	Valore non significativo nella configurazione scelta

5s	Protezione contro i contatti indiretti realizzata con tempo di intervento di 5 secondi
	Protezione contro i contatti indiretti realizzata mediante doppio isolamento
V	Protezione contro i sovraccarichi realizzata dal dispositivo a valle
BCK	Richiesta la modalità di protezione in backup per il dispositivo di protezione
BCK	Realizzata la modalità di protezione in backup per il dispositivo di protezione

TITOLO	CLIENTE	REV N.	DATA	DESCRIZIONE	ELAB.	FILE	FOGLIO	SEGUE
	COMUNE DI VIGONE SCUOLA SECONDARIA DI PRIMO GRADO					ver000002	2	3
						TAVOLA N.		

Progetto INTEGRA

DATI DELLA FORNITURA			Rterra [ohm]
Sistema/UT	Fasi	Tensione [V]	
TT 50 V	3F+N	400	10

VERIFICA DEL COORDINAMENTO CONDUTTURE - PROTEZIONI

(1) Descrizione	Conduttura		Apparecchiatura			Contatti indiretti / Corto Circuito					Sovraccarico				(12) Test
	(2) Formazione Lung. / Lung. max prot.[m] C.di.T. % con Ib / In		(3) Marca Modello Polarità	(4) In F/N Idn [A]		(5) Iint Igt [A]	(6) P.d.I. Ik Max [kA]	(7) Fase I^2t K^2S^2 [A^2 s]	(8) Neutro I^2t K^2S^2 [A^2 s]	(9) PE I^2t K^2S^2 [A^2 s]	(10) Ib In F/N Iz F/N [A]		(11) If F/N 1,45 Iz F/N [A]		
QGI	4(1x10)+(1PE10)		SCHNEIDER	40	40	0,3	6	3,13E+4	2,98E+4	0	0		58	58	✓
Interuttore Principale	5	54.693	iC60N+Vigi A								40	40			
Scuola	0	0,22	Quadripolare	0,3		4,99	6	1,32E+6	1,32E+6	2,04E+6	50	50	73	73	
	4(1x10)+(1PE10)		---	40	40	0,3	---	2,63E+4	2,15E+4	0	0		58	58	✓
linea quadro	1	54.688	---								40	40			
generale	0	0,25		---		4,99	4,78	1,32E+6	1,32E+6	2,04E+6	50	50	73	73	

TITOLO	CLIENTE	REV N.	DATA	DESCRIZIONE	ELAB.	FILE	FOGLIO	SEGUE
AVQ Avanquadro	COMUNE DI VIGONE SCUOLA SECONDARIA DI PRIMO GRADO					ver001003	3	4
						TAVOLA N. 001		

Progetto INTEGRA

DATI DELLA FORNITURA			Rterra [ohm]
Sistema/UT	Fasi	Tensione [V]	
TT 50 V	3F+N	400	10

VERIFICA DEL COORDINAMENTO CONDUTTURE - PROTEZIONI

(1) Descrizione	Conduttura		Apparecchiatura			Contatti indiretti / Corto Circuito					Sovraccarico				(12) Test
	(2) Formazione Lung. / Lung. max prot.[m] C.di.T. % con Ib / In		(3) Marca Modello Polarità	(4) In F/N Idn [A]		(5) Iint Igt [A]	(6) P.d.I. Ik Max [kA]	(7) Fase I^2t K^2S^2 [A^2 s]	(8) Neutro I^2t K^2S^2 [A^2 s]	(9) PE I^2t K^2S^2 [A^2 s]	(10) Ib In F/N Iz F/N [A]		(11) If F/N 1,45 Iz F/N [A]		
Q1	4(1x10)+(1PE10)		HAGER	40	40	0,3	6	2,02E+4	1,58E+4	0	0		58	58	✓
Interuttore	1	54.687	MCA440								40	40			
generale	0	0,33	Quadripolare	---		4,99	4,63	1,32E+6	1,32E+6	3,1E+6	50	50	73	73	
Q1.1	---		HAGER	25	25	0,3	4,5	---	---	---	0		36	36	✓
Interruttore Piano Terra	---	---	MYN425								25	25			
Zona A.B.	0	0,38	Quadripolare	---		4,99	4,29	---	---	---	---	---	---	---	
Q1.2	4(1x4)+(1PE4)		HAGER	25	25	0,3	4,5	1,56E+4	1,12E+4	0	0		36	36	✓
Interruttore Piano	50	21.166	MYN425								25	25			
Primo	0	3,22	Quadripolare	---		4,81	4,29	2,12E+5	2,12E+5	3,27E+5	28	28	41	41	
Q1.3	4(1x4)+(1PE4)		HAGER	25	25	0,3	4,5	1,56E+4	1,12E+4	0	0		36	36	✓
Interruttore Piano Terra	45	21.166	MYN425								25	25			
Zona C.	0	2,93	Quadripolare	---		4,83	4,29	2,12E+5	2,12E+5	3,27E+5	28	28	41	41	
Q1.4	---		HAGER	16	16	0,03	4,5	---	---	---	0		23	23	✓
F.M. piano	---	---	MYN416+BD426N								16	16			
terra C.	0	0,4	Quadripolare	0,03		4,99	4,29	---	---	---	---	---	---	---	
Q1.5	---		HAGER	10	10	0,03	4,5	---	---	---	0		15	15	✓
Luce piano	---	---	MYN210+BD226N								10	10			
terra C.	0	0,48	Bipolare	0,03		4,99	3,26	---	---	---	---	---	---	---	
	---		---	10	10	0,03	---	---	---	---	0		15	15	✓
Linea luce	---	---	---								10	10			
piano terra C.	0	0,48		---		4,99	2,15	---	---	---	---	---	---	---	
Q1.7	---		HAGER	10	10	0,03	4,5	---	---	---	0		15	15	✓
Luce	---	---	MY 210A								10	10			
Emergenza	0	0,62	Bipolare	---		4,99	2,15	---	---	---	---	---	---	---	

TITOLO	CLIENTE	REV N.	DATA	DESCRIZIONE	ELAB.	FILE	FOGLIO	SEGUE
QGEN Quadro generale	COMUNE DI VIGONE SCUOLA SECONDARIA DI PRIMO GRADO					ver002004	4	5
						TAVOLA N. 002		

Progetto INTEGRA

DATI DELLA FORNITURA			Rterra [ohm]
Sistema/UT	Fasi	Tensione [V]	
TT 50 V	3F+N	400	10

VERIFICA DEL COORDINAMENTO CONDUTTURE - PROTEZIONI

(1) Descrizione	Conduttura		Apparecchiatura			Contatti indiretti / Corto Circuito					Sovraccarico				(12) Test
	(2) Formazione Lung. / Lung. max prot.[m] C.di.T. % con Ib / In		(3) Marca Modello Polarità	(4) In F/N Idn [A]		(5) Iint Igt [A]	(6) P.d.I. Ik Max [kA]	(7) Fase I^2t K^2S^2 [A^2 s]	(8) Neutro I^2t K^2S^2 [A^2 s]	(9) PE I^2t K^2S^2 [A^2 s]	(10) Ib In F/N Iz F/N [A]		(11) If F/N 1,45 Iz F/N [A]		
Q1.8	---		SCHNEIDER	10	10	0,03	4,5	---	---	---	0		15	15	✓
Centrale termica	---	---	DomC42 AC								10	10			
	0	0,41	Bipolare	0,03		4,99	3,26	---	---	---	---	---	---	---	

TITOLO	CLIENTE	REV N.	DATA	DESCRIZIONE	ELAB.	FILE	FOGLIO	SEGUE
QGEN Quadro generale	COMUNE DI VIGONE SCUOLA SECONDARIA DI PRIMO GRADO					ver002005	5	6
						TAVOLA N. 002		

Progetto INTEGRA

DATI DELLA FORNITURA			Rterra [ohm]
Sistema/UT	Fasi	Tensione [V]	
TT 50 V	3F+N	400	10

VERIFICA DEL COORDINAMENTO CONDUTTURE - PROTEZIONI

(1) Descrizione	Conduttura		Apparecchiatura			Contatti indiretti / Corto Circuito					Sovraccarico				(12) Test
	(2) Formazione Lung. / Lung. max prot.[m] C.di.T. % con Ib / In		(3) Marca Modello Polarità	(4) In F/N Idn [A]		(5) Iint Igt [A]	(6) P.d.I. Ik Max [kA]	(7) Fase I^2t K^2S^2 [A^2 s]	(8) Neutro I^2t K^2S^2 [A^2 s]	(9) PE I^2t K^2S^2 [A^2 s]	(10) Ib In F/N Iz F/N [A]		(11) If F/N 1,45 Iz F/N [A]		
Q3	4(1x6)+(1PE6)		HAGER	25	25	0,3	4,5	2,65E+3	1,14E+3	0	0		36	36	✓
INTERRUTTORE	1	31.642	MYN425								25	25			
GENERALE	0	3,31	Quadripolare	---		4,81	0,77	4,76E+5	4,76E+5	1,12E+6	31	31	45	45	
Q3.1	---		HAGER	16	16	0,03	6	---	---	---	0		23	23	✓
INTERRUTTORE F.M.	---	---	MCA416+BD426N								16	16			
ZONA A	0	3,38	Quadripolare	0,03		4,81	0,75	---	---	---	---	---	---	---	
Q3.2	---		HAGER	16	16	0,03	4,5	---	---	---	0		23	23	✓
INTERRUTTORE F.M.	---	---	MYN416+BD425N								16	16			
ZONA B	0	3,38	Quadripolare	0,03		4,81	0,75	---	---	---	---	---	---	---	
Q3.3	---		HAGER	16	16	0,03	6	---	---	---	0		23	23	✓
INTERRUTTORE	---	---	MCA416+BD426N								16	16			
FM ZONA C	0	3,38	Quadripolare	0,03		4,81	0,75	---	---	---	---	---	---	---	
Q3.4	---		HAGER	10	10	0,03	6	---	---	---	0		15	15	✓
INTERRUTTORE	---	---	MCA210+BD226N								10	10			
LUCE A.	0	3,46	Bipolare	0,03		4,81	0,39	---	---	---	---	---	---	---	
Q3.5	---		HAGER	10	10	0,03	6	---	---	---	0		15	15	✓
INTERRUTTORE	---	---	MCA210+BD226N								10	10			
LUCE B.	0	3,46	Bipolare	0,03		4,81	0,39	---	---	---	---	---	---	---	
Q3.6	---		HAGER	10	10	0,03	6	---	---	---	0		15	15	✓
INTERRUTTORE	---	---	MCA210+BD226N								10	10			
LUCE C.	0	3,46	Bipolare	0,03		4,81	0,39	---	---	---	---	---	---	---	
Q3.7	---		HAGER	10	10	0,03	6	---	---	---	0		15	15	✓
INTERR. LUCE	---	---	MCA210+BD226N								10	10			
EMERGENZA	0	3,46	Bipolare	0,03		4,81	0,39	---	---	---	---	---	---	---	

TITOLO	CLIENTE	REV N.	DATA	DESCRIZIONE	ELAB.	FILE	FOGLIO	SEGUE
Quadro Generale Piano 1	COMUNE DI VIGONE SCUOLA SECONDARIA DI PRIMO GRADO					ver003006	6	7
						TAVOLA N.		

Progetto INTEGRA

DATI DELLA FORNITURA			Rterra [ohm]
Sistema/UT	Fasi	Tensione [V]	
TT 50 V	3F+N	400	10

VERIFICA DEL COORDINAMENTO CONDUTTURE - PROTEZIONI

(1) Descrizione	Conduttura (2) Formazione Lung. / Lung. max prot.[m] C.di.T. % con Ib / In		Apparecchiatura (3) Marca Modello Polarità	(4) In F/N Idn [A]		(5) Iint Igt [A]	(6) P.d.I. Ik Max [kA]	(7) Fase I^2t K^2S^2 [A^2 s]	(8) Neutro I^2t K^2S^2 [A^2 s]	(9) PE I^2t K^2S^2 [A^2 s]	Sovraccarico (10) Ib In F/N Iz F/N [A]		(11) If F/N 1,45 Iz F/N [A]		(12) Test
Q3.7	---		HAGER	16	16	0,03	4,5	---	---	---	0		23	23	✓
INTERR. FM	---	---	MYN216+BD226N								16	16			
SEGRETERIA	0	3,45	Bipolare	0,03		4,81	0,39	---	---	---	---	---	---	---	
Q3.7	---		SCHNEIDER	16	16	0,03	4,5	---	---	---	0		23	23	✓
FRIGO	---	---	DomC45 AC								16	16			
BEVANDE	0	3,39	Monofase	0,03		4,81	0,39	---	---	---	---	---	---	---	
			SCHNEIDER	6	6	0,03	4,5	---	---	---	0		8,7	8,7	✓
FRIGO			DomA 45								6	6			
	0	3,59	Monofase	---		4,81	0,38	---	---	---	---	---	---	---	
Q3.7	---		HAGER	16	16	0,03	4,5	---	---	---	0		23	23	✓
INTERR. FM	---	---	MYN216+BD226N								16	16			
ATRIO MENSA	0	3,45	Bipolare	0,03		4,81	0,39	---	---	---	---	---	---	---	
Q3.8	1(3G1,5)		HAGER	16	16	0,03	4,5	8,14E+2	8,14E+2	0	0		23	23	✓
FM	40	83.333	MYN216+BD226N								16	16			
CORRIDOIO AMPLI.	0	11,36	Bipolare	0,03		4,47	0,39	4,6E+4	4,6E+4	4,6E+4	20	20	29	29	
Q3.9	1(3G1,5)		HAGER	16	16	0,03	4,5	8,14E+2	8,14E+2	0	0		23	23	✓
FM	40	83.333	MYN216+BD226N								16	16			
AULE AMPLI.	0	11,36	Bipolare	0,03		4,47	0,39	4,6E+4	4,6E+4	4,6E+4	20	20	29	29	
Q3.10	---		HAGER	10	10	0,03	4,5	---	---	---	0		15	15	✓
LUCE	---	---	MYN210+BD226N								10	10			
AMPLI.	0	3,46	Bipolare	0,03		4,81	0,39	---	---	---	---	---	---	---	
Q3.10.1	1(3G1,5)		---	10	10	0,03	---	6,2E+2	6,2E+2	0	0		15	15	✓
LUCI	40	83.333	---								10	10			
	0	8,02		---		4,47	0,37	4,6E+4	4,6E+4	4,6E+4	20	20	29	29	

TITOLO	CLIENTE	REV N.	DATA	DESCRIZIONE	ELAB.	FILE	FOGLIO	SEGUE
Quadro Generale Piano 1	COMUNE DI VIGONE SCUOLA SECONDARIA DI PRIMO GRADO					ver003007	7	8
						TAVOLA N.		

Progetto INTEGRA

DATI DELLA FORNITURA			Rterra [ohm]
Sistema/UT	Fasi	Tensione [V]	
TT 50 V	3F+N	400	10

VERIFICA DEL COORDINAMENTO CONDUTTURE - PROTEZIONI

(1) Descrizione	Conduttura		Apparecchiatura			Contatti indiretti / Corto Circuito					Sovraccarico				(12) Test
	(2) Formazione Lung. / Lung. max prot.[m] C.di.T. % con Ib / In		(3) Marca Modello Polarità	(4) In F/N Idn [A]		(5) Iint Igt [A]	(6) P.d.I. Ik Max [kA]	(7) Fase I^2t K^2S^2 [A^2 s]	(8) Neutro I^2t K^2S^2 [A^2 s]	(9) PE I^2t K^2S^2 [A^2 s]	(10) Ib In F/N Iz F/N [A]		(11) If F/N 1,45 Iz F/N [A]		
Q3.10.2 EMERGENZA	1(2x1,5)		HAGER LS 412-gL 6A 8,5 x 31,5 Monofase	6	6	---	50	2,1E+1	2,1E+1	---	0		11	11	✓
	50	>99999		---		---	0,37	4,6E+4	4,6E+4	---	6	6	30	30	
	0	6,95									21	21			
Q3.10.3 CORRIDOIO ACCENSIONE A	1(3G1,5)		--- ---	10	10	0,03	---	6,2E+2	6,2E+2	0	0		15	15	✓
	40	83.333		---		4,47	0,37	4,6E+4	4,6E+4	4,6E+4	10	10	29	29	
	0	8,02									20	20			
Q3.10.4 CORRIDOIO ACCENSIONE B	1(3G1,5)		--- ---	10	10	0,03	---	6,2E+2	6,2E+2	0	0		15	15	✓
	40	83.333		---		4,47	0,37	4,6E+4	4,6E+4	4,6E+4	10	10	29	29	
	0	8,02									20	20			
Q3.11 AUSILIARI	2(1x1,5)+(1PE1,5)		HAGER MYN206+BD226N Bipolare	6	6	0,03	4,5	3,45E+2	3,45E+2	0	0		8,7	8,7	✓
	1	83.280		0,03		4,8	0,39	2,98E+4	2,98E+4	4,6E+4	6	6	25	25	
	0	3,73									18	18			

TITOLO	CLIENTE	REV N.	DATA	DESCRIZIONE	ELAB.	FILE	FOGLIO	SEGUE
Quadro Generale Piano 1	COMUNE DI VIGONE SCUOLA SECONDARIA DI PRIMO GRADO					ver003008	8	9
						TAVOLA N.		

Progetto INTEGRA

DATI DELLA FORNITURA			Rterra [ohm]
Sistema/UT	Fasi	Tensione [V]	
TT 50 V	3F+N	400	10

VERIFICA DEL COORDINAMENTO CONDUTTURE - PROTEZIONI

(1) Descrizione	Conduttura		Apparecchiatura			Contatti indiretti / Corto Circuito					Sovraccarico				(12) Test
	(2) Formazione Lung. / Lung. max prot.[m] C.di.T. % con Ib / In		(3) Marca Modello Polarità	(4) In F/N Idn [A]		(5) Iint Igt [A]	(6) P.d.I. Ik Max [kA]	(7) Fase I^2t K^2S^2 [A^2 s]	(8) Neutro I^2t K^2S^2 [A^2 s]	(9) PE I^2t K^2S^2 [A^2 s]	(10) Ib In F/N Iz F/N [A]		(11) If F/N 1,45 Iz F/N [A]		
Q2	4(1x6)+(1PE6)		HAGER	25	25	0,3	0	3E+3	1,31E+3	0	0		36	36	✓
INTERRUTTORE GENERALE	5	31.650	SBN425	---		4,82	0,84	4,76E+5	4,76E+5	7,36E+5	25	25	42	42	
PIANO TERRA	0	3,14	Quadripolare								29	29			
Q2.1	---		HAGER	25	25	0,3	6	---	---	---	0		36	36	✓
INTERRUTTORE C.T.	---	---	MCA525	---		4,82	0,41	---	---	---	25	25	---	---	
	0	3,24	Monofase								---	---			
Q2.2	---		HAGER	10	10	0,03	4,5	---	---	---	0		15	15	✓
INTERRUTTORE EMERGENZA	---	---	MYN210+BD226N	0,03		4,82	0,41	---	---	---	10	10	---	---	
	0	3,29	Bipolare								---	---			
Q2.3	---		HAGER	10	10	0,03	4,5	---	---	---	0		15	15	✓
LUCE SEGRETERIA	---	---	MYN210+BD226N	0,03		4,82	0,41	---	---	---	10	10	---	---	
	0	3,29	Bipolare								---	---			
Q2.4	---		HAGER	10	10	0,03	4,5	---	---	---	0		15	15	✓
SCALDINI	---	---	AD 020H	0,03		4,82	0,41	---	---	---	10	10	---	---	
	0	3,21	Monofase								---	---			
Q2.5	---		HAGER	10	10	0,03	6	---	---	---	0		13	13	✓
LUCE ATRIO MENSA	---	---	MYN210+BD226N	0,03		4,82	0,41	---	---	---	10	10	---	---	
	0	3,29	Bipolare								---	---			
Q2.6	1(3G2,5)		HAGER	16	16	0,03	4,5	8,72E+2	8,72E+2	0	0		23	23	✓
FM CORRIDOIO AMPLI.	50	>99999	MYN216+BD226N	0,03		4,56	0,41	1,28E+5	1,28E+5	1,28E+5	16	16	40	40	
	0	8,86	Bipolare								28	28			
Q2.7	1(3G1,5)		HAGER	16	16	0,03	4,5	8,72E+2	8,72E+2	0	0		23	23	✓
FM AULE AMPLI.	50	83.334	MYN216+BD226N	0,03		4,4	0,41	4,6E+4	4,6E+4	4,6E+4	16	16	29	29	
	0	13,17	Bipolare								20	20			

TITOLO	CLIENTE	REV N.	DATA	DESCRIZIONE	ELAB.	FILE	FOGLIO	SEGUE
Quadro Generale Piano Terra	COMUNE DI VIGONE SCUOLA SECONDARIA DI PRIMO GRADO					ver004009	9	10
						TAVOLA N.		

Progetto INTEGRA

DATI DELLA FORNITURA			Rterra [ohm]
Sistema/UT	Fasi	Tensione [V]	
TT 50 V	3F+N	400	10

VERIFICA DEL COORDINAMENTO CONDUTTURE - PROTEZIONI

(1) Descrizione	Conduttura		Apparecchiatura			Contatti indiretti / Corto Circuito					Sovraccarico				(12) Test
	(2) Formazione Lung. / Lung. max prot.[m] C.di.T. % con Ib / In		(3) Marca Modello Polarità	(4) In F/N Idn [A]		(5) Iint Igt [A]	(6) P.d.I. Ik Max [kA]	(7) Fase I^2t K^2S^2 [A^2 s]	(8) Neutro I^2t K^2S^2 [A^2 s]	(9) PE I^2t K^2S^2 [A^2 s]	(10) Ib In F/N Iz F/N [A]		(11) If F/N 1,45 Iz F/N [A]		
Q2.8 LUCE AMPLI.	---		HAGER MYN210+BD226N Bipolare	10	10	0,03	4,5	---	---	---	0		15	15	✓
	---	---		0,03		4,82	0,41	---	---	---	10	10	---	---	
	0	3,29									---	---			
Q2.8.1 LUCI	1(3G1,5)		--- ---	10	10	0,03	---	6,66E+2	6,66E+2	0	0		15	15	✓
	50	83.334		---		4,4	0,39	4,6E+4	4,6E+4	4,6E+4	10	10	29	29	
	0	8,99									20	20			
Q2.8.2 EMERGENZA	1(2x1,5)		HAGER LS 412-gL 6A 8,5 x 31,5 Monofase	6	6	---	50	2,1E+1	2,1E+1	---	0		11	11	✓
	30	>99999		---		---	0,39	4,6E+4	4,6E+4	---	6	6	29	29	
	0	5,46									20	20			
Q2.8.3 CORRIDOIO ACCENSIONE A	1(3G1,5)		--- ---	10	10	0,03	---	6,66E+2	6,66E+2	0	0		15	15	✓
	30	83.334		---		4,56	0,39	4,6E+4	4,6E+4	4,6E+4	10	10	29	29	
	0	6,71									20	20			
Q2.8.4 CORRIDOIO ACCENSIONE B	1(3G1,5)		--- ---	10	10	0,03	---	6,66E+2	6,66E+2	0	0		15	15	✓
	5	83.334		---		4,77	0,39	4,6E+4	4,6E+4	4,6E+4	10	10	29	29	
	0	3,86									20	20			
Q2.9 AUSILIARI	2(1x1,5)+(1PE1,5)		HAGER ADA810H Monofase	10	10	0,03	6	5,39E+2	5,39E+2	0	0		15	15	✓
	1	83.281		0,03		4,81	0,41	2,98E+4	2,98E+4	4,6E+4	10	10	25	25	
	0	3,38									18	18			

TITOLO	CLIENTE	REV N.	DATA	DESCRIZIONE	ELAB.	FILE	FOGLIO	SEGUE
Quadro Generale Piano Terra	COMUNE DI VIGONE SCUOLA SECONDARIA DI PRIMO GRADO					ver004010	10	-
						TAVOLA N.		

Progetto INTEGRA

LEGENDA SIMBOLI GRAFICI

Nelle pagine seguenti è riportata la legenda dei simboli grafici utilizzati per la stesura degli elaborati.

TITOLO	CLIENTE		REV N.	DATA	DESCRIZIONE	ELAB.	FILE leg004001	FOGLIO 1 I SEGUE 2
	COMUNE DI VIGONE SCUOLA SECONDARIA DI PRIMO GRADO						TAVOLA N.	

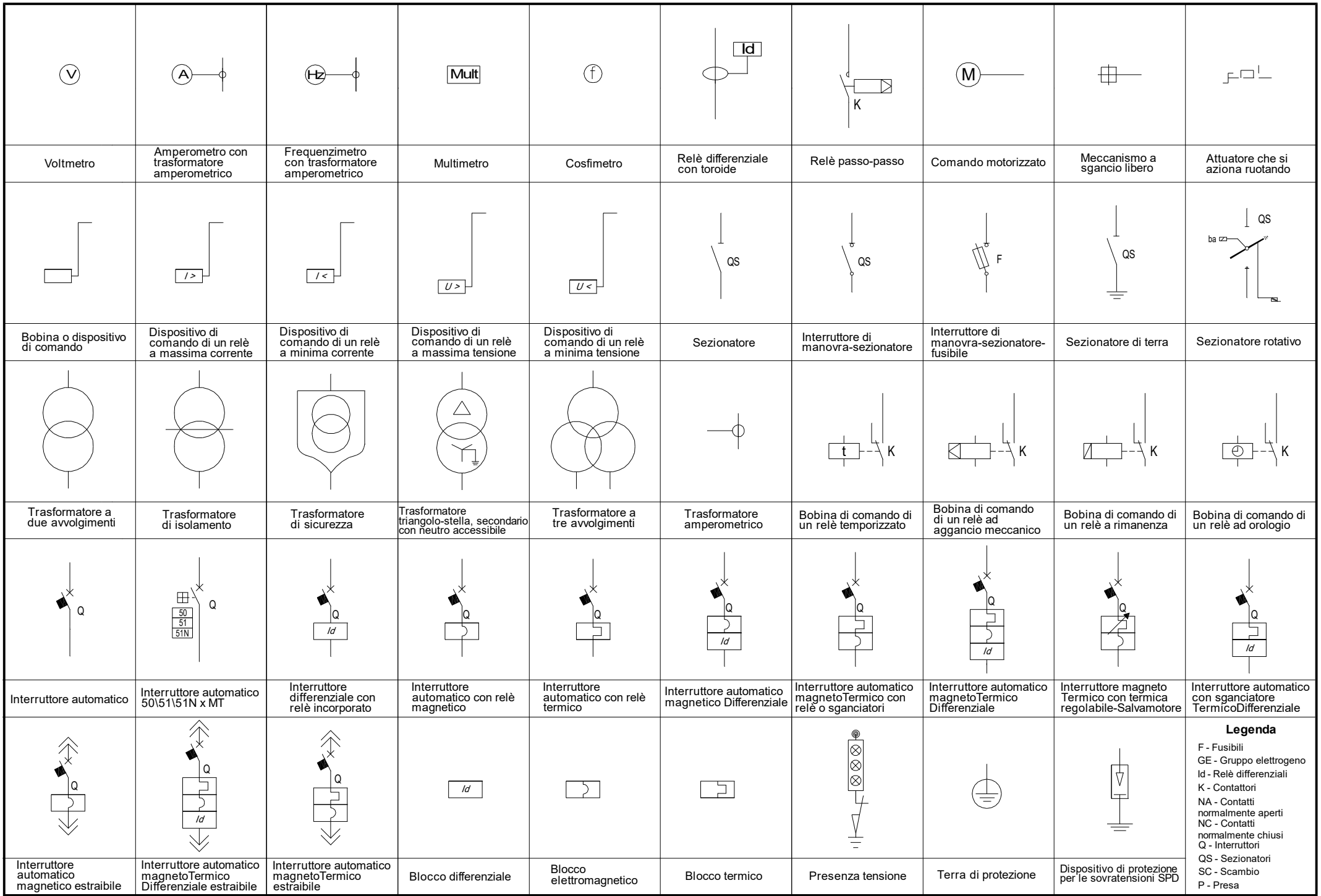

TITOLO	CLIENTE	REV N.	DATA	DESCRIZIONE	ELAB.	FILE	FOGLIO	SEGUE
	COMUNE DI VIGONE SCUOLA SECONDARIA DI PRIMO GRADO					leg004002	2	3
						TAVOLA N.		

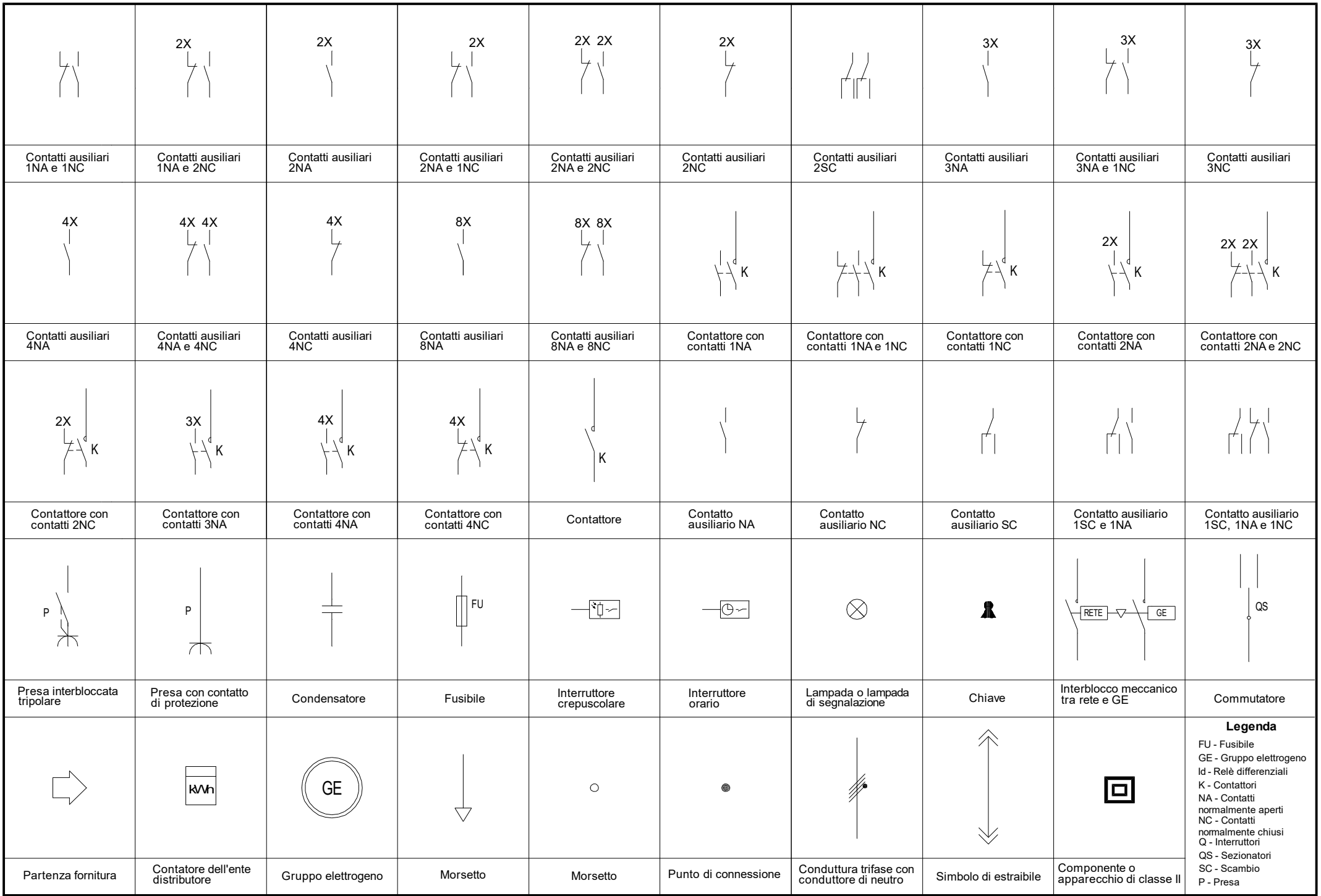

Contatti ausiliari 1NA e 1NC	Contatti ausiliari 1NA e 2NC	Contatti ausiliari 2NA	Contatti ausiliari 2NA e 1NC	Contatti ausiliari 2NA e 2NC	Contatti ausiliari 2NC	Contatti ausiliari 2SC	Contatti ausiliari 3NA	Contatti ausiliari 3NA e 1NC	Contatti ausiliari 3NC
Contatti ausiliari 4NA	Contatti ausiliari 4NA e 4NC	Contatti ausiliari 4NC	Contatti ausiliari 8NA	Contatti ausiliari 8NA e 8NC	Contattore con contatti 1NA	Contattore con contatti 1NA e 1NC	Contattore con contatti 1NC	Contattore con contatti 2NA	Contattore con contatti 2NA e 2NC
Contattore con contatti 2NC	Contattore con contatti 3NA	Contattore con contatti 4NA	Contattore con contatti 4NC	Contattore	Contatto ausiliario NA	Contatto ausiliario NC	Contatto ausiliario SC	Contatto ausiliario 1SC e 1NA	Contatto ausiliario 1SC, 1NA e 1NC
Presa interbloccata tripolare	Presa con contatto di protezione	Condensatore	Fusibile	Interruttore crepuscolare	Interruttore orario	Lampada o lampada di segnalazione	Chiave	Interblocco meccanico tra rete e GE	Commutatore
Partenza fornitura	Contatore dell'ente distributore	Gruppo elettrogeno	Morsetto	Morsetto	Punto di connessione	Conduttura trifase con conduttore di neutro	Simbolo di estraibile	Componente o apparecchio di classe II	

Legenda

FU - Fusibile
GE - Gruppo elettrogeno
Id - Relè differenziali
K - Contattori
NA - Contatti normalmente aperti
NC - Contatti normalmente chiusi
Q - Interruttori
QS - Sezionatori
SC - Scambio
P - Presa

TITOLO	CLIENTE	REV N.	DATA	DESCRIZIONE	ELAB.	FILE	FOGLIO	SEGUE
	COMUNE DI VIGONE SCUOLA SECONDARIA DI PRIMO GRADO					leg004003	3	-
						TAVOLA N.		

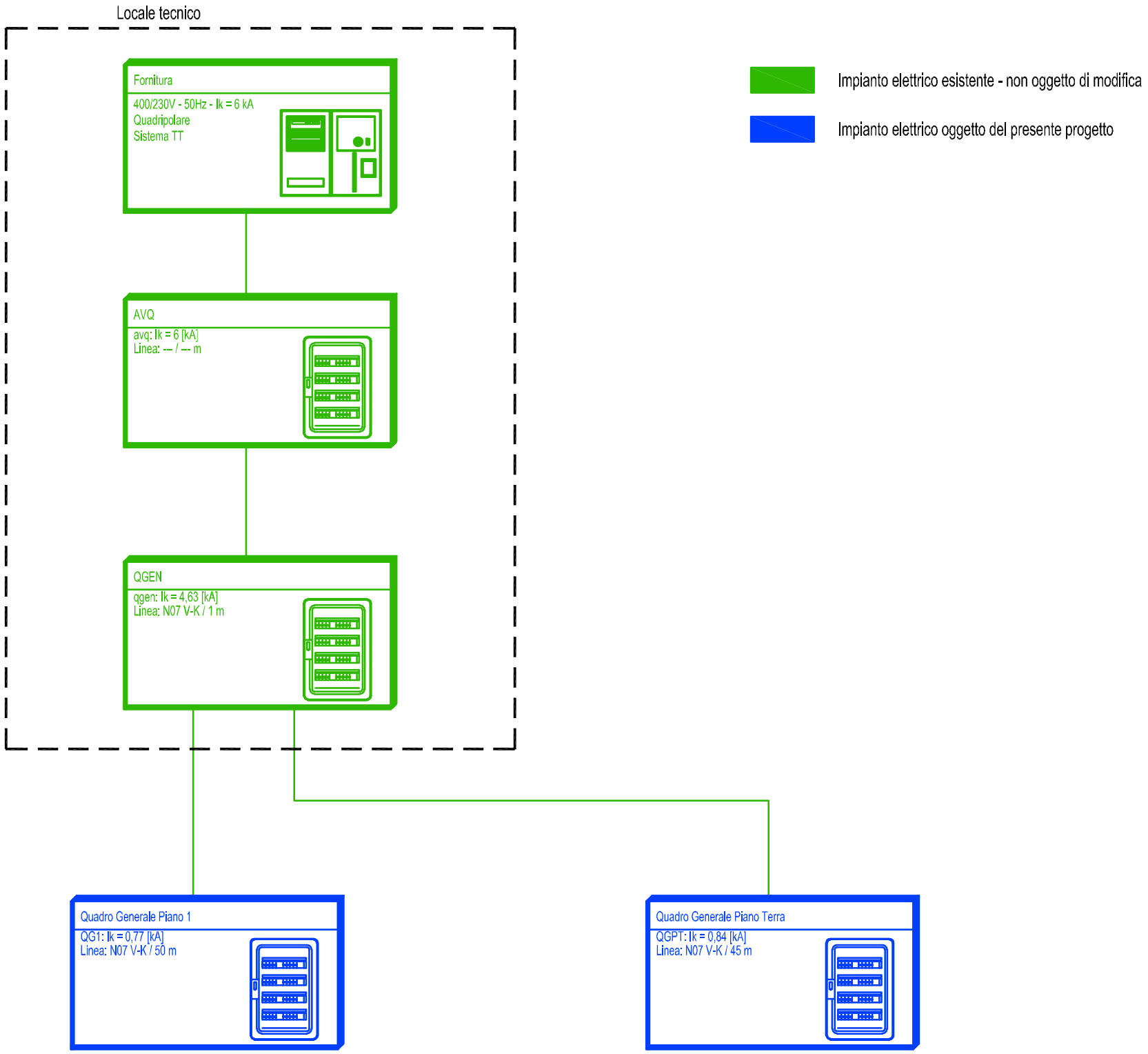

Quadro elettrico piano terra;
prevedere rifacimento del quadro elettrico (nella stessa posizione dell'esistente), recuperando le linee e protezioni esistenti, utilizzando una carpenteria ad incasso 72 moduli;
prevedere implementazione delle seguenti linee e protezioni:

- fm corridoi nuova ala
- fm aule nuova ala
- illuminazione nuova ala
- ausiliari

Quadro elettrico piano primo;
prevedere spostamento del quadro elettrico, recuperando le linee e protezioni esistenti, la carpenteria;
prevedere implementazione delle seguenti linee e protezioni:

- fm corridoi nuova ala
- fm aule nuova ala
- illuminazione nuova ala
- ausiliari

TITOLO			
SCHEMA A BLOCCHI IMPIANTO	LAVORI DI ADEGUAMENTO EDILIZIO PER INTEGRAZIONE CON NUOVI VOLUMI SCUOLA SECONDARIA DI PRIMO GRADO	COMUNE DI VIGONE CITTA' METROPOLITANA DI TORINO	FILE ELAB. / CONTR. / APPR. DISEGNO / DATA: Aprile 2018